STOJANY REGÁLY.CZ

NÁŠ OBCHOD PRO VAŠI SPOKOJENOST

PLASTOVÉ REGÁLY

JUPITER 6

STOJANY REGÁLY.CZ
NÁŠ OBCHOD PRO VAŠI SPOKOJENOST
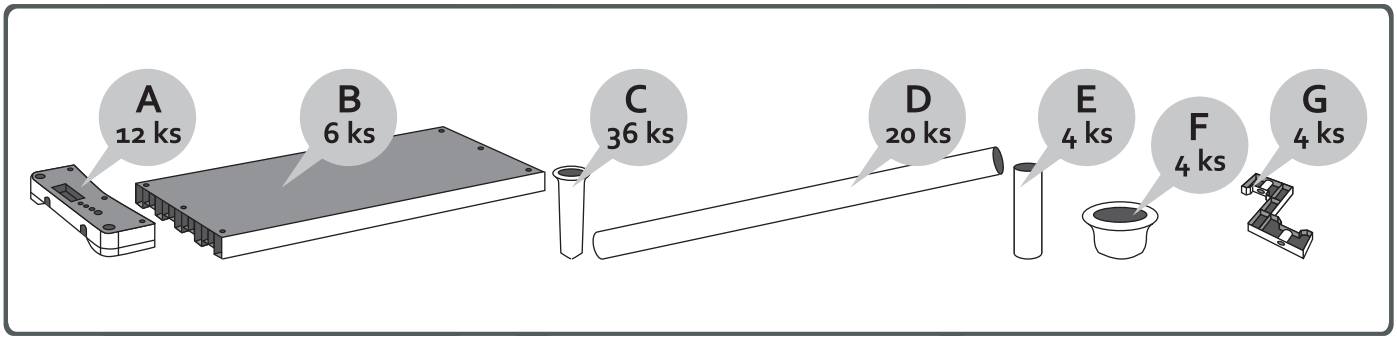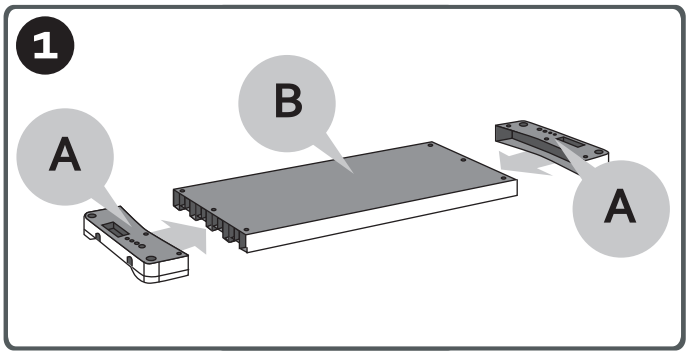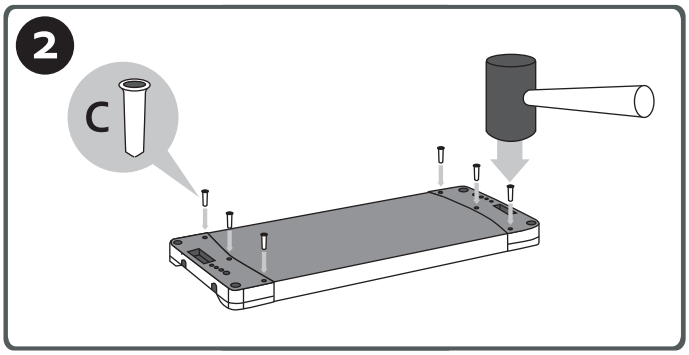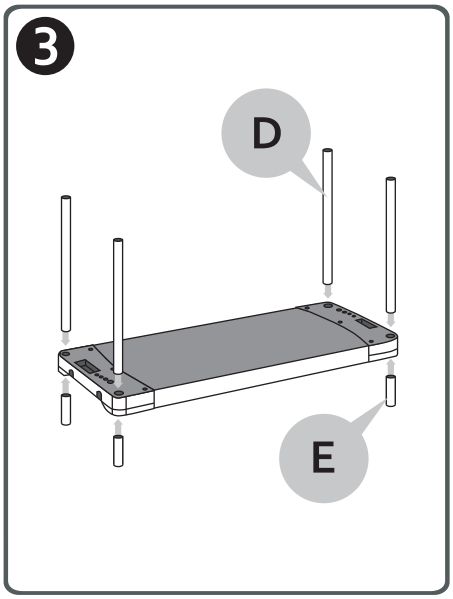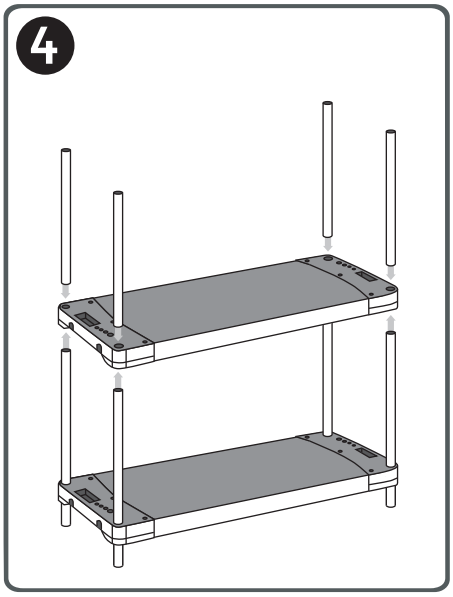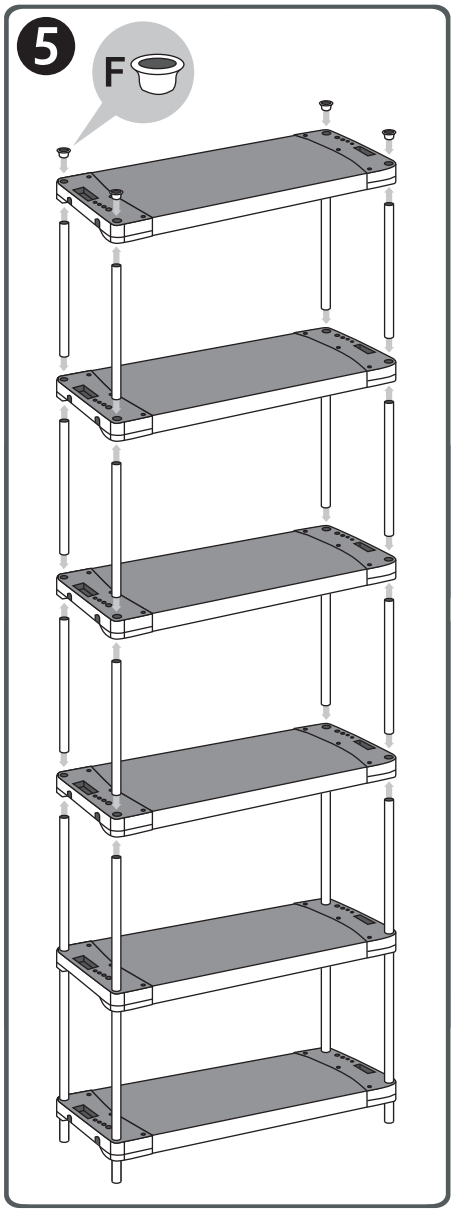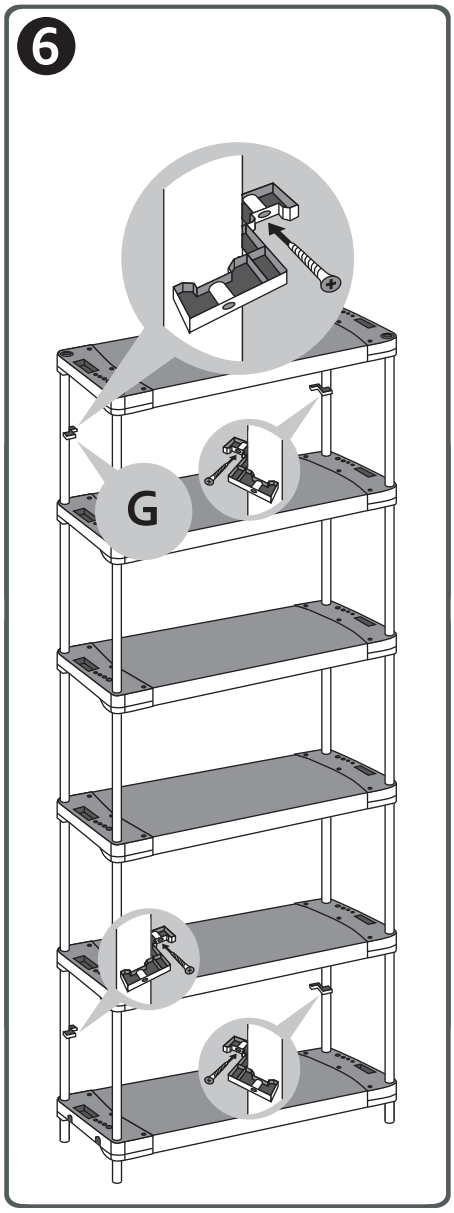
JUPITER 6